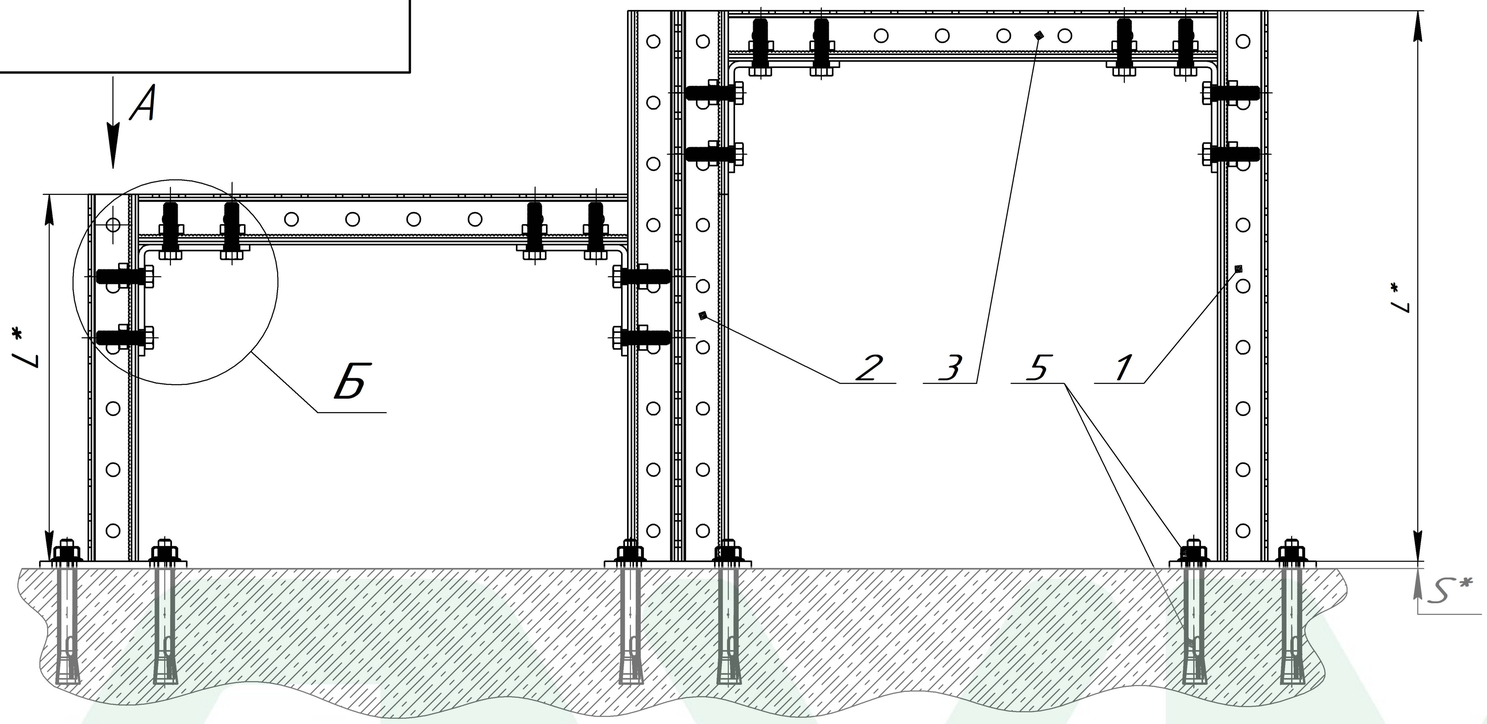

Вид А

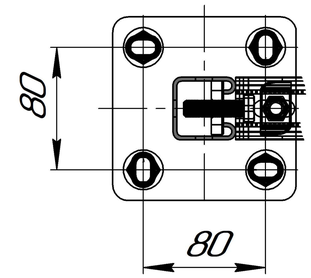

Б
М 2 : 1

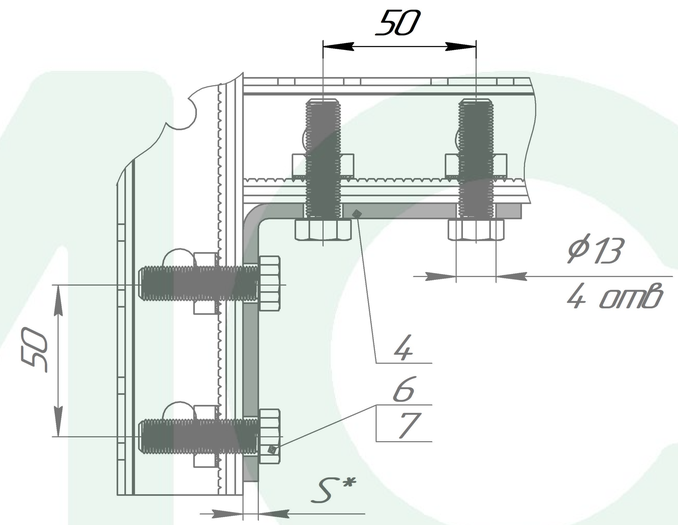

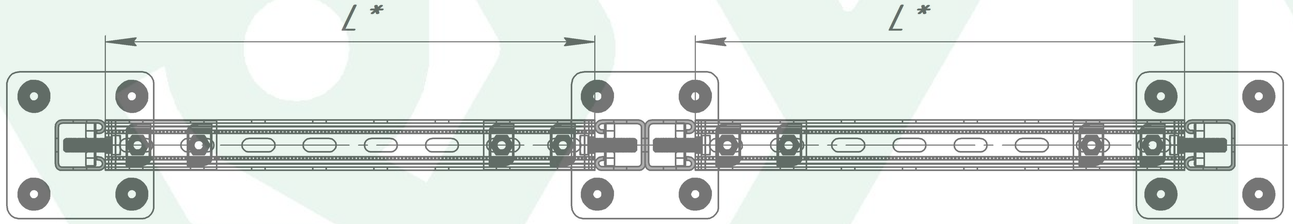

* Переменные данные для исполнения:

L* – длина элемента, мм.
M* – диаметр резьбы элемента, мм.
ϕD* – диаметр элемента, мм.
HD* – покрытие элемента
S* – толщина элемента, мм

** – элемент с разной рабочей длиной

1* Подбор типоразмеров элементов осуществляется по технической документации УМС.
2. Несущая способность элементов узла проверяется по технической документации УМС.
3. Необходимо учитывать требования действующих СНиПов РФ.

Поз.	Артикул	Наименование	Кол-во, шт
1	SS – 41 – L* – HD*	Страт – стойка 41 x 41 мм	2**
2	SSD – 41 – L* – HD*	Страт – стойка двойная 41 x 41 мм	1
3	SP – 41 – L* – HD*	Страт профиль 41 x 41 мм	2
4	PU – 4 – HD*	Пластина угловая 90° 4 отв	4
5	BAG – D* – L*	Болт анкерный с гайкой	12
6	B – M* – L* – HD*	Болт шестигранный DIN 933	16
7	SG – M* – HD*	Страт гайка	16

Изм.	Лист	№ докум.	Подп.	Дата
Разраб.				
Пров.				
Т.контр.				
Н.контр.				
Утв.				

SS–41
Сборная рама

Вариант № 2

Лит.	Масса	Масштаб
		1:1
Лист	Листов 1	

УМС

Копировал

Формат А3

Перв. примен.
Справ. №
Подп. и дата
Инв. № дубл.
Взам. инв. №
Подп. и дата
Инв. № подл.